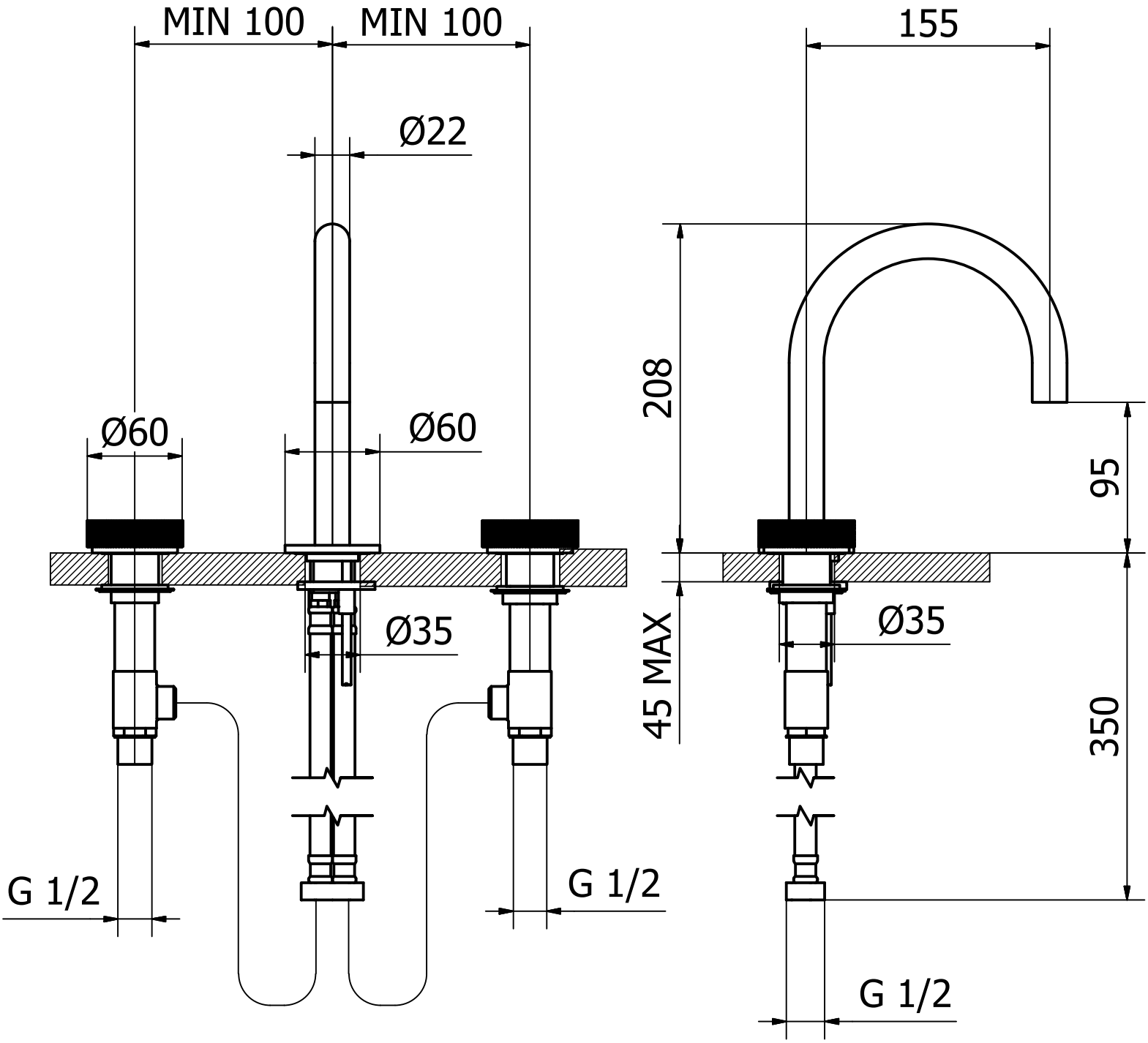
MIN 100
MIN 100
155
Ø22
208
Ø60
Ø60
95
Ø35
Ø35
45 MAX
350
G 1/2
G 1/2
G 1/2