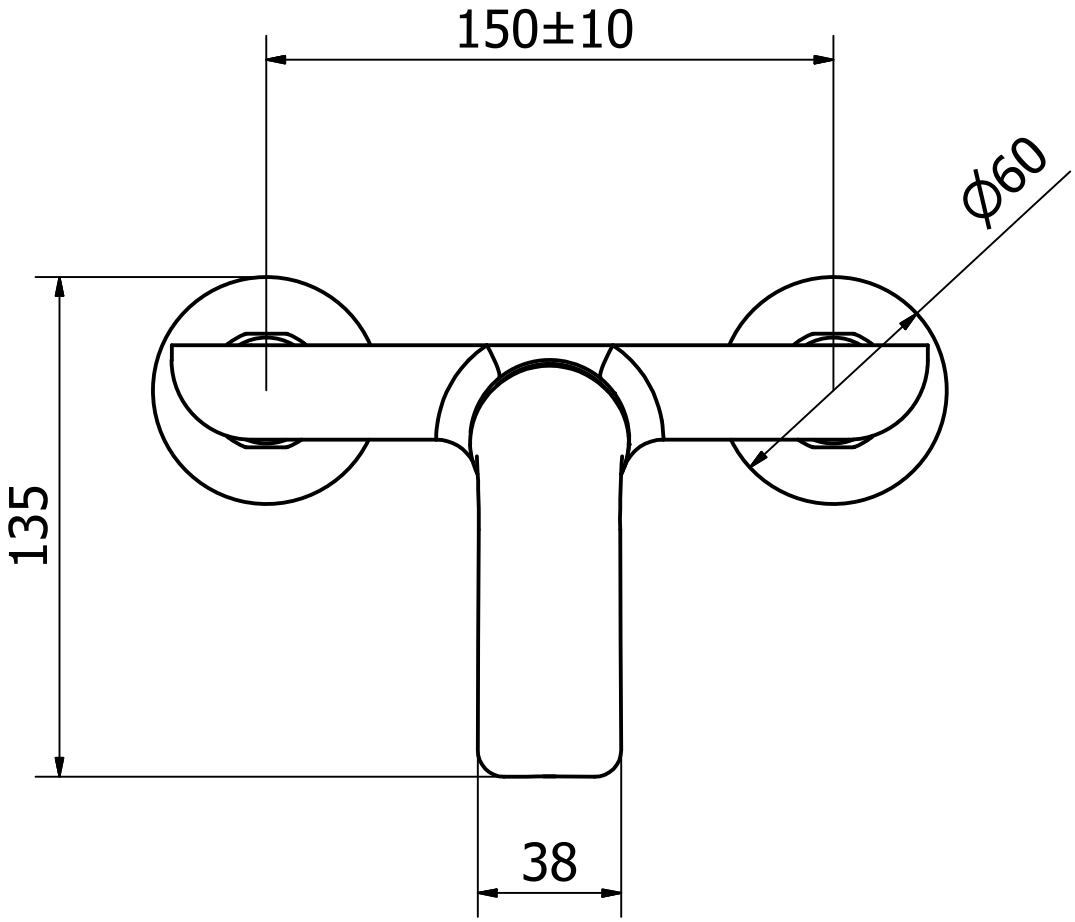
150±10
Ø60
135
38

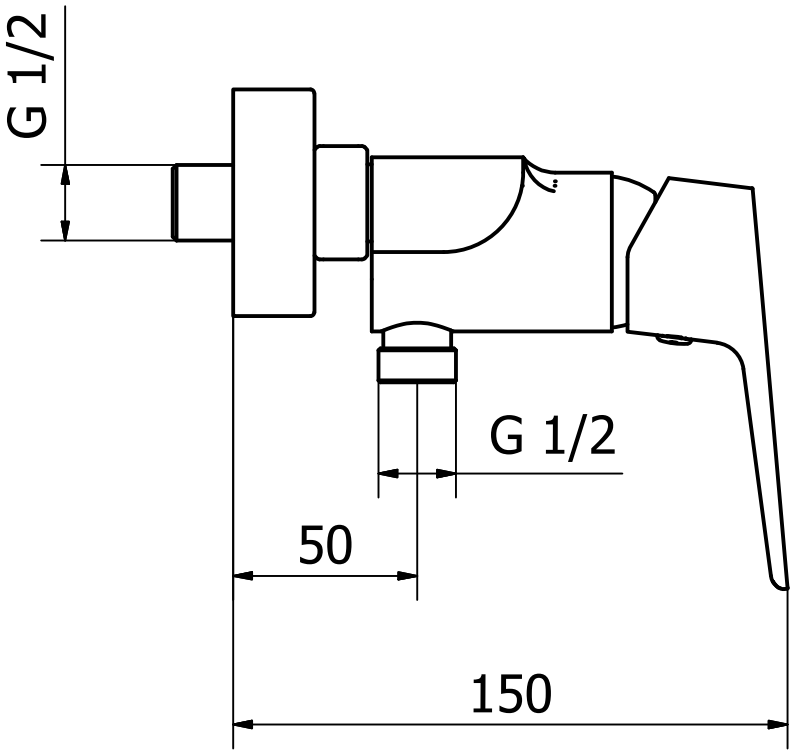
G 1/2
G 1/2
50
150